Zuganker

Cetop 05 - NG10

Aufbaubeispiel

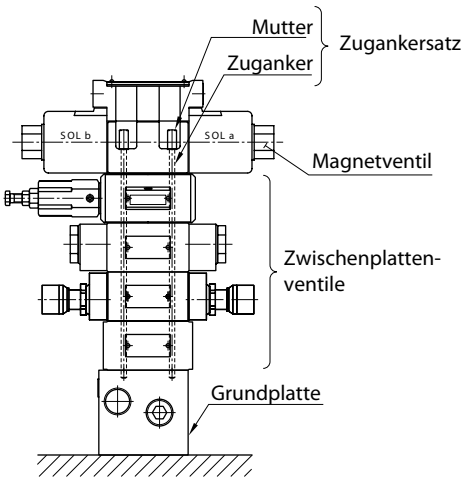

Bestell-Nr.	Bezeichnung	Länge A	Anzahl der Zwischenplatten
263Y-050-01000	MBK-03-01-10	M6 x 103mm	1
263Y-050-01050	MBK-03-02-10	M6 x 158mm	2
263Y-050-01100	MBK-03-03-10	M6 x 213mm	3
263Y-050-01150	MBK-03-04-10	M6 x 268mm	4

Zuganker

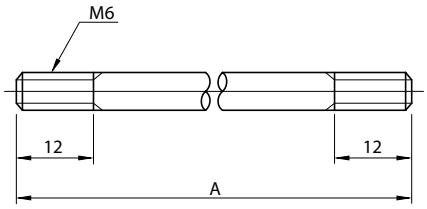

Mutter

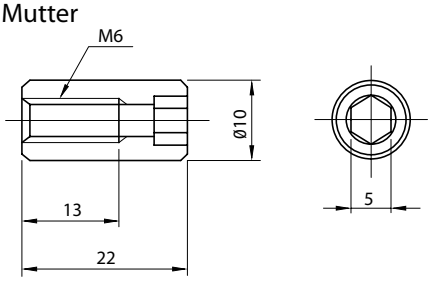

Schrauben

M6 Metrisch

Cetop 05 - NG10

MBK-03-05-10/1090

Innensechkantschraube

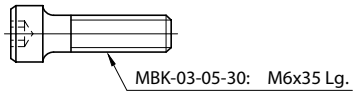

Bestell-Nr.	Länge	Zugfestigkeit	ISO	DIN
680-010-1047	M6 x 35	12.9	4762	912
680-010-1050	M6 x 40			
680-010-1055	M6 x 60			
680-010-1060	M6 x 90			
680-010-1065	M6 x 100			
680-010-1070	M6 x 140			
680-010-1072	M6 x 145			
680-010-1075	M6 x 190			
680-010-1080	M6 x 200			

Die Inhalte der Seiten wurden mit größter Sorgfalt erstellt. Für die Richtigkeit, Vollständigkeit und Aktualität der Inhalte können wir jedoch keine Gewähr übernehmen.
Nachdruck bzw. Kopie, auch auszugsweise, der Inhalte, Grafiken und Fotos ist ohne ausdrückliche Zustimmung der Geschäftsführung unzulässig.
Die angegebenen technischen Daten und Abmessungen sind nicht bindend. Wir behalten uns das Recht vor, jederzeit und ohne Ankündigung, Änderungen vorzunehmen.